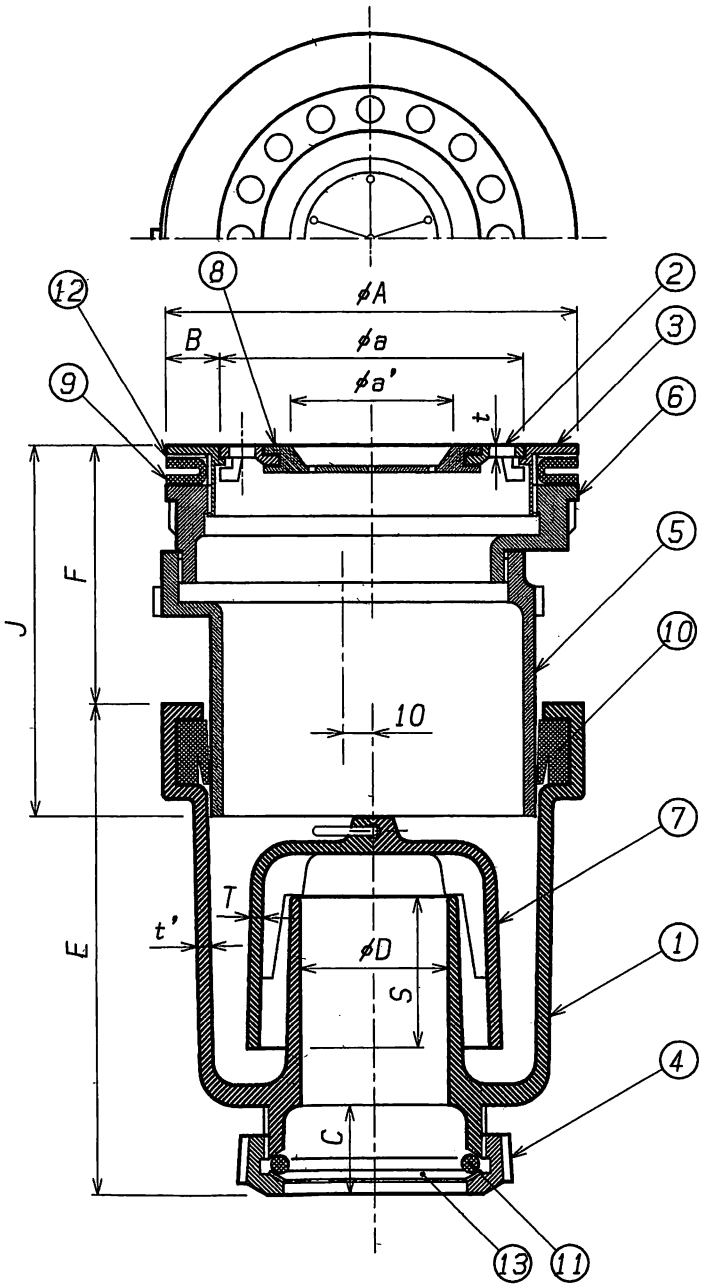

番号	名　称	材料名	仕　上	備　考
1	本　体	FC150	錆止め塗装	
2	ストレーナ	CAC202	Ni-Crメッキ	
3	金具枠	CAC202	Ni-Crメッキ	
4	ナット	FC150	錆止め塗装	
5	偏心接続管A	FC150	錆止め塗装	
6	偏心接続管B	FC150	錆止め塗装	
7	ワ　ン	FC150	錆止め塗装	
8	ホースホルダー	CR		
9	パッキンA	CR		
10	パッキンB	CR		
11	パッキンC	CR		
12	ワッシャA	プラスチック		
13	ワッシャB	プラスチック		

＊ 材料番号2番のストレーナは、ロック式です。
＊ ホースホルダー付です。
＊ 接続は、袋ナット式です。
＊ 上下方向 40mm，横方向 20mm，
角度 片側2°まで調整可能です。
注） 材料番号5番の偏心接続管Aと、6番の偏心接続管Bの
接続部分には、シール材をご使用下さい。

種　類	呼び	D	S	t	A	B	C	E	F	J	T
JT-3-0-GGB	50	50	50	3.5	140	18.5	30	166	56~96	123	4.0

a	a'	t'	重量 Kg
103	54	4.5	6.0

（差込み偏心型）

名称	防水パン用　洗濯機用排水トラップ			
種類	JT-3-0-GGB 50			
検図	設計	製図	製図年月日	尺度
山本	藤田	中野	2008. 4. 1	／
図番	B02-24			

西部機材株式会社