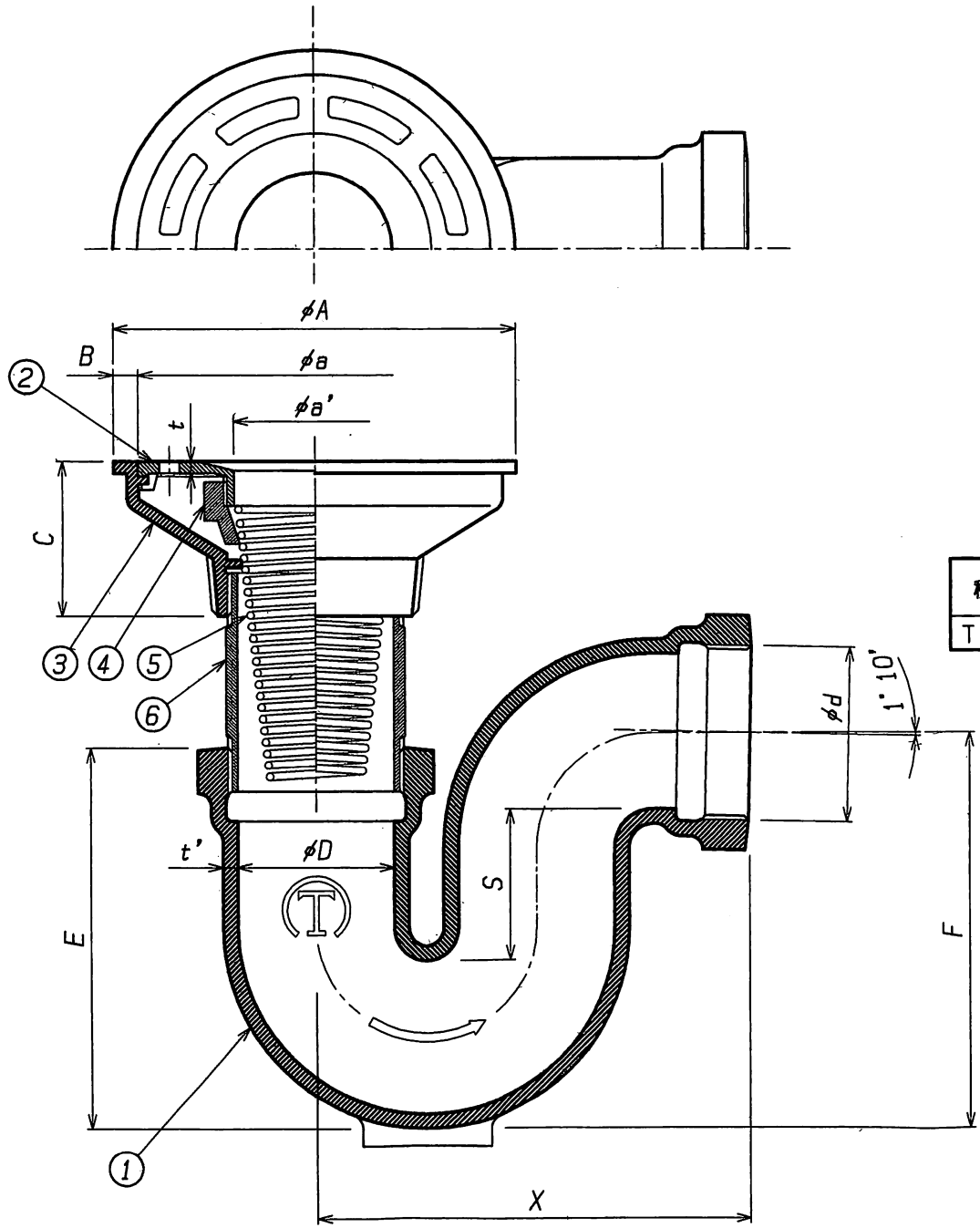

番号	名　称	材料名	仕　上	備　考
1	本　体	FC150	錆止め塗装	
2	ストレーナ	CAC202	Ni-Crメッキ	
3	金具枠	CAC202	Ni-Crメッキ	
4	スプリング受	FC150	錆止め塗装	
5	スプリング	SUS304		
6	接続管	SGP		別　途
7				
8				
9				
10				
11				
12				

＊ 材料番号2番のストレーナは、ロック式です。
＊ dねじ部は、JIS B0203管用テーパねじです。
＊ 材料番号6番の接続管は付属しませんので別途ご用意下さい。

種　類	呼び	d ねじ基準径	D	S	t	A	B	C	E
T3-DP-A	50	59.614	53	50	4.0	137	8.5	53	130

F	X	a	a'	t'	重量 Kg
135	148	120	55	5.0	

名称	洗濯機用排水トラップ			
種類	T3-DP-A 50			
検図	設計	製図	製図年月日	尺度
山本	藤田	中野	2008. 4. 1	／
図番	B02-01			

西部機材株式会社